Nueva Línea
Evaporadores Bajo Perfil

MODELOS FEL

V. 2.5

EVAPORADORES BAJO PERFIL

	PAG.
NOMENCLATURA	3
CARACTERÍSTICAS	4-5
DESHIELO POR AIRE	6
DESHIELO ELÉCTRICO	7
DESHIELO GAS CALIENTE	8
DATOS ELÉCTRICOS	9
SELECCIÓN DE ESPREAS	10-11
REFERENCIA CRUZADA	12-13
DIMENSIONES	14

NOMENCLATURA

F EL 095 U 1 S 4 A

Marca
M:Bohn
F: FB
I: Intercal

Producto
E: Evaporador

Tipo de Producto
L: Bajo Perfil

Capacidad
x100 BTU/h

Voltaje
U:115-230/1/60
(Solo Deshielo por Aire y Gas Caliente)

B:230/1/60
C:230/3/60

No. Ventiladores
1
2
3
4
5
6

Refrigerante
G: Glicol
C: CO2-90 BAR
X: R454C
S:448A 449A / 404A 507A

Aletas por Pulgada
4
6

TIPO DE DESHIELO
A = Deshielo por aire
E = Deshielo eléctrico
H = Deshielo por gas caliente

DESHIELO POR AIRE, ELÉCTRICO Y GAS CALIENTE

- Actualizamos nuestra familia de evaporadores de bajo perfil, adaptándonos a las necesidades cambiantes del mercado.
- Nuevo diseño con gabinete de aluminio prepintado color blanco con recubrimiento anticorrosivo de planta.
- Nuevo ensamble motor ventilador EC de 300mm con guarda de protección integrada.
- Puertas laterales a conexiones mecánicas y eléctricas junto con charola abatible para facilidad de instalación y servicio.

PUERTAS DE FÁCIL ACCESO SIN NECESIDAD DE HERRAMIENTA

VERSIONES PARA REFRIGERANTES R404A/R449A, R454C ,CO2 Y GLICOL

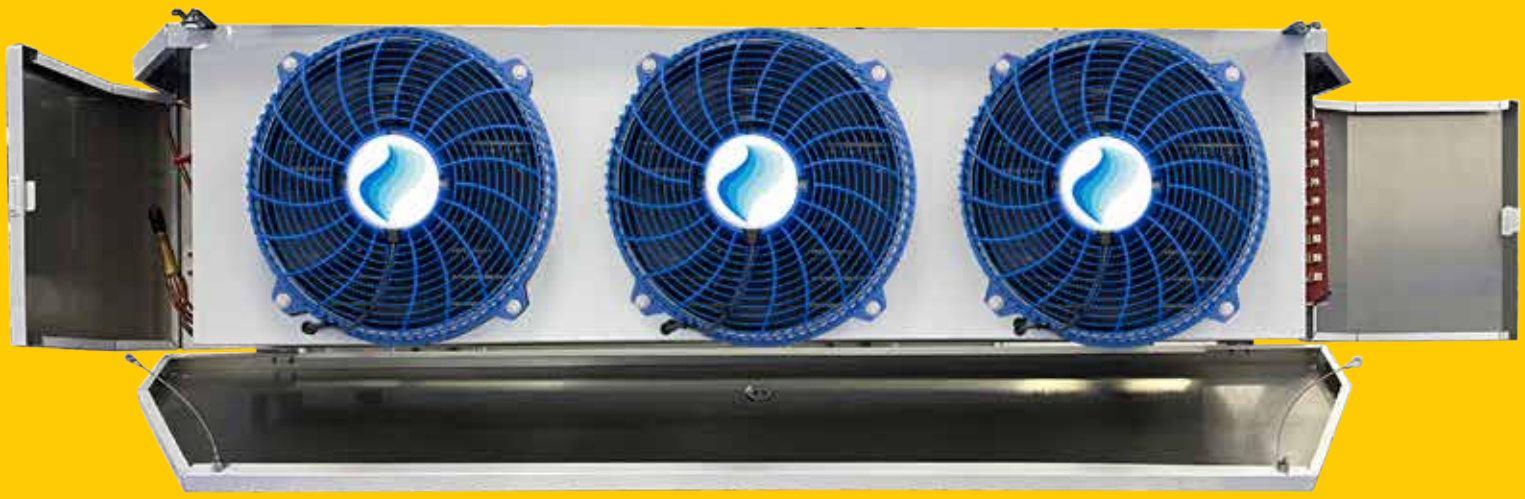

TEMPERATURAS DE 40 ºF A -30 ºF
CAPACIDADES DE 3,500 A 37,000 BTU/H

NUEVOS EVAPORADORES BAJO PERFIL

MODELOS FEL

R404A/R449A ,R454C, CO2 Y GLICOL

- MOTOR EC DE DOBLE VELOCIDAD
- ALTO RENDIMIENTO Y SILENCIOSO
- RECUBRIMIENTO ANTICORROSIVO
- FACILIDAD DE MANTENIMIENTO

Moto-ventilador-rejilla

Motor/Ventilador EC de doble velocidad. Electrónicamente conmutable de una coraza. Diámetro 300 mm con guarda de protección integrada.

Conexiones y Serpentín

Serpentín de última generación. Los tubos se han mejorado en su superficie interna y el diseño de la aleta es para mayor eficiencia

Panel eléctrico

Las ranuras para la resistencia del serpentín se han hecho más grandes. Se ha reducido el consumo eléctrico de las resistencias. El rizo del gas caliente se localiza al fondo del serpentín para mayor accesibilidad. El control para la terminación del deshielo es fijo y ajustable para el gas caliente.

Accesibilidad

Gabinete de fácil acceso por el frente a las conexiones eléctricas y los componentes de refrigeración.

Puertas laterales a conexiones mecánicas y eléctricas junto con charola abatible para facilidad de instalación y servicio.

Recubrimiento

Con gabinete de aluminio prepintado color blanco con recubrimiento anticorrosivo de fábrica.

FEL | DESHIELO POR AIRE | CAPACIDADES

Modelo	Vent.	R404A/R507		R448A/R449A		Glicol		CO2 DX		R454C					
		Capacidad Nominal										Cant. Refrigerante		Dim. Min. Cuarto	
		10°F DT / 25°F TSS	6°C DT / -4°C TSS	10°F DT / 25°F TSS	6°C DT / -4°C TSS	BTU/HF*	Watts/C*	10°F DT / 25°F TSS	6°C DT / -4°C TSS	10°F DT / 25°F TSS	6°C DT / -4°C TSS				
		BTUH	Watts	BTUH	Watts			BTUH	Watts	BTUH	Watts	lb	kg	ft²	m²
FEL040U1_6A	1	4000	1150	4600	1350	170	90	4600	1350	4600	1350	1.41	0.64	43.0	4.0
FEL052U1_6A	1	5200	1500	6100	1800	225	120	6100	1800	6100	1800	2.18	0.99	66.6	6.2
FEL065U1_6A	1	6500	1900	7800	2300	285	150	7800	2300	7800	2300	2.89	1.31	88.1	8.2
FEL070U2_6A	2	7000	2050	8400	2450	305	160	8400	2450	8400	2450	2.47	1.12	75.3	7.0
FEL090U2_6A	2	9000	2650	10800	3150	395	210	10800	3150	10800	3150	3.00	1.36	91.5	8.5
FEL104U2_6A	2	10400	3050	12500	3650	455	240	12500	3650	12500	3650	3.75	1.70	114.3	10.6
FEL120U2_6A	2	12000	3500	14500	4250	530	280	14500	4250	14500	4250	4.45	2.02	135.9	12.6
FEL130U2_6A	2	13000	3800	15500	4550	565	300	15500	4550	15500	4550	5.01	2.27	152.7	14.2
FEL140U3_6A	3	14000	4100	16800	4900	615	325	16800	4900	16800	4900	4.23	1.92	129.1	12.0
FEL156U3_6A	3	15600	4550	18700	5500	685	360	18700	5500	18700	5500	5.29	2.40	161.4	15.0
FEL180U3_6A	3	18000	5300	21600	6350	790	415	21600	6350	21600	6350	7.12	3.23	217.2	20.2
FEL208U4_6A	4	20800	6100	24600	7200	900	475	24600	7200	24600	7200	6.86	3.11	209.2	19.4
FEL260U5_6A	5	26000	7600	30700	9000	1120	590	30700	9000	30700	9000	10.17	4.61	310.0	28.8
FEL312U6_6A	6	31200	9150	36800	10800	1345	710	36800	10800	36800	10800	12.02	5.45	366.5	34.1
FEL370U6_6A	6	37000	10850	44400	13000	1620	855	44400	13000	44400	13000	13.38	6.07	408.2	37.9

*Multiplicar capacidad por (Temp. Cámara - Temp. Inyección Glicol)

FEL | DESHIELO POR AIRE | ESPECIFICACIONES R448,R449

Modelo	Vent.	Conexiones (pulgadas)					Vol. Interno Serp.		Dren	Peso Neto Aprox.	
		Caudal Aire		Entrada del Serpentín	Succión	Igualador Externo					
		CFM	m³/h				in³	lt		Lbs	Kg
FEL040U1S6A	1	730	1240	1 / 2 ODF	5 / 8 ODF	1 / 4 ODF	41.47	0.68	3 / 4 MPT	23	13
FEL052U1S6A	1	700	1189	1 / 2 ODF	5 / 8 ODF	1 / 4 ODF	63.94	1.05	3 / 4 MPT	31	15
FEL065U1S6A	1	650	1104	1 / 2 ODF	7 / 8 ODF	1 / 4 ODF	84.67	1.39	3 / 4 MPT	34	16
FEL070U2S6A	2	1460	2481	1 / 2 ODF	7 / 8 ODF	1 / 4 ODF	72.58	1.19	3 / 4 MPT	45	21
FEL090U2S6A	2	1400	2379	1 / 2 ODF	7 / 8 ODF	1 / 4 ODF	88.13	1.44	3 / 4 MPT	48	22
FEL104U2S6A	2	1400	2379	1 / 2 ODF	7 / 8 ODF	1 / 4 ODF	110.59	1.81	3 / 4 MPT	49	23
FEL120U2S6A	2	1300	2209	1 / 2 ODF	7 / 8 ODF	1 / 4 ODF	131.33	2.15	3 / 4 MPT	51	24
FEL130U2S6A	2	1300	2209	1 / 2 ODF	7 / 8 ODF	1 / 4 ODF	146.88	2.41	3 / 4 MPT	53	25
FEL140U3S6A	3	2100	3568	1 / 2 ODF	7 / 8 ODF	1 / 4 ODF	124.42	2.04	3 / 4 MPT	63	29
FEL156U3S6A	3	2100	3568	1 / 2 ODF	7 / 8 ODF	1 / 4 ODF	155.52	2.55	3 / 4 MPT	57	31
FEL180U3S6A	3	1950	3313	1 / 2 ODF	7 / 8 ODF	1 / 4 ODF	209.09	3.43	3 / 4 MPT	69	32
FEL208U4S6A	4	2800	4758	1 / 2 ODF	1 - 1 / 8 ODF	1 / 4 ODF	202.18	3.31	3 / 4 MPT	82	38
FEL260U5S6A	5	3250	5522	1 / 2 ODF	1 - 1 / 8 ODF	1 / 4 ODF	298.94	4.90	3 / 4 MPT	103	47
FEL312U6S6A	6	3900	6627	1 / 2 ODF	1 - 1 / 8 ODF	1 / 4 ODF	354.24	5.80	3 / 4 MPT	12	57
FEL370U6S6A	6	3900	66267	1 / 2 ODF	1 - 3 / 8 ODF	1 / 4 ODF	393.98	6.46	3 / 4 MPT	127	58

*Para especificaciones de equipos Glycol, R454C - contactar al departamento de ingeniería Bohn

FEL | DESHIELO POR AIRE | ESPECIFICACIONES CO_2

Modelo	Vent.	Conexiones (pulgadas)					Vol. Interno Serp.		DREN	Peso Neto Aprox.	
		Caudal Aire		Entrada del Serpentín	Succión	Igualador Externo					
		CFM	m³/h				in3	lt		Lbs	Kg
FEL040U1C6A	1	730	1240	1/2 ODF	1/2 ODF	1/4 ODF	26.06	0.43	3/4 MPT	23	13
FEL052U1C6A	1	700	1189	1/2 ODF	1/2 ODF	1/4 ODF	34.58	0.57	3/4 MPT	31	15
FEL065U1C6A	1	650	1104	1/2 ODF	1/2 ODF	1/4 ODF	34.58	0.57	3/4 MPT	34	16
FEL070U2C6A	2	1460	2481	1/2 ODF	1/2 ODF	1/4 ODF	47.14	0.77	3/4 MPT	45	21
FEL090U2C6A	2	1400	2379	1/2 ODF	1/2 ODF	1/4 ODF	62.69	1.03	3/4 MPT	48	22
FEL104U2C6A	2	1400	2379	1/2 ODF	1/2 ODF	1/4 ODF	62.69	1.03	3/4 MPT	49	23
FEL120U2C6A	2	1300	2209	1/2 ODF	1/2 ODF	1/4 ODF	62.69	1.03	3/4 MPT	51	24
FEL130U2C6A	2	1300	2209	1/2 ODF	1/2 ODF	1/4 ODF	62.69	1.03	3/4 MPT	53	25
FEL140U3C6A	3	2100	3568	1/2 ODF	1/2 ODF	1/4 ODF	68.23	1.12	3/4 MPT	63	29
FEL156U3C6A	3	2100	3568	1/2 ODF	1/2 ODF	1/4 ODF	90.81	1.49	3/4 MPT	57	31
FEL180U3C6A	3	1950	3313	1/2 ODF	1/2 ODF	1/4 ODF	90.81	1.49	3/4 MPT	69	32
FEL208U4C6A	4	2800	4758	1/2 ODF	1/2 ODF	1/4 ODF	118.92	1.95	3/4 MPT	82	38
FEL260U5C6A	5	3250	5522	1/2 ODF	5/8 ODF	1/4 ODF	147.04	2.41	3/4 MPT	103	47
FEL312U6C6A	6	3900	6627	1/2 ODF	5/8 ODF	1/4 ODF	175.15	2.87	3/4 MPT	12	57
FEL370U6C6A	6	3900	66267	1/2 ODF	5/8 ODF	1/4 ODF	175.15	2.87	3/4 MPT	127	58

FEL | DESHIELO ELÉCTRICO | CAPACIDADES

Modelo	Vent.	R404A/R507		R448A/R449A		Glicol		CO2 DX		R454C					
		Capacidad Nominal										Cant. Refrigerante		Dim. Min. Cuarto	
		10°F DT / -20°F TSS	6°C DT / -29°C TSS	10°F DT / -20°F TSS	6°C DT / -29°C TSS	BTU/HF*	Watts/C*	10°F DT / -20°F TSS	6°C DT / -29°C TSS	10°F DT / -20°F TSS	6°C DT / -29°C TSS				
		BTUH	Watts	BTUH	Watts			BTUH	Watts	BTUH	Watts	lb	kg	ft²	m²
FEL035_1_6E	1	3500	882	3900	1000	140	75	3900	1000	3900	1000	1.79	0.81	54.5	5.1
FEL040_1_6E	1	4000	1008	4500	1300	165	85	4500	1300	4500	1300	2.09	0.95	63.9	5.9
FEL047_1_6E	1	4700	1184	5300	1600	195	105	5300	1600	5300	1600	3.04	1.38	92.8	8.6
FEL065_2_6E	2	6500	1637	7200	2100	265	140	7200	2100	7200	2100	3.15	1.43	96.2	8.9
FEL075_2_6E	2	7500	1889	8400	2500	305	160	8400	2500	8400	2500	4.21	1.91	128.5	11.9
FEL090_2_6E	2	9000	2267	9900	2900	360	190	9900	2900	9900	2900	5.25	2.38	160.1	14.9
FEL120_3_6E	3	12000	3023	13500	4000	495	260	13500	4000	13500	4000	5.56	2.52	169.5	15.7
FEL140_3_6E	3	14000	3526	16000	4700	585	310	16000	4700	16000	4700	7.10	3.22	216.6	20.1
FEL160_4_6E	4	16000	4030	17900	5200	655	345	17900	5200	17900	5200	7.72	3.50	235.4	21.9
FEL180_4_6E	4	18000	4534	20100	5900	735	390	20100	5900	20100	5900	9.64	4.37	293.9	27.3
FEL200_5_6E	5	20000	5038	22800	6700	830	440	22800	6700	22800	6700	10.67	4.84	325.5	30.2
FEL240_6_6E	6	24000	6045	26900	7900	980	515	26900	7900	26900	7900	12.63	5.73	385.4	35.8
FEL280_6_6E	6	28000	7053	31400	9200	1145	605	31400	9200	31400	9200	14.07	6.38	429.1	39.9
FEL041_1_4E	1	4100	1033	4500	1300	165	85	4500	1300	4500	1300	3.04	1.38	92.8	8.6
FEL068_2_4E	2	6800	1.713	7400	2200	270	140	7400	2200	7400	2200	4.21	1.91	128.5	11.9
FEL080_2_4E	2	8000	2015	8800	2600	320	170	8800	2600	8800	2600	5.25	2.38	160.1	14.9
FEL102_3_4E	3	10200	2569	12800	3700	465	245	12800	3700	12800	3700	5.56	2.52	169.5	15.7
FEL136_4_4E	4	13600	3426	17300	5000	630	330	17300	5000	17300	5000	7.72	3.50	235.4	21.9
FEL170_5_4E	5	17000	4282	19500	5600	710	375	19500	5600	19500	5600	9.50	4.31	289.9	26.9
FEL204_6_4E	6	20400	5139	23100	6800	845	445	23100	6800	23100	6800	11.22	5.09	342.3	31.8
FEL235_6_4E	6	23500	5919	25900	7600	945	500	25900	7600	25900	7600	14.07	6.38	429.1	39.9

*Multiplicar capacidad por (Temp. Cámara - Temp. Inyección Glicol)

FEL | DESHIELO ELÉCTRICO | ESPECIFICACIONES R448,R449

Modelo	Vent.	Conexiones (pulgadas)					Vol. Interno Serp.		Dren	Peso Neto Aprox.	
		Caudal Aire		Entrada del Serpentín	Succión	Igualador Externo					
		CFM	m³/h				in³	lt		Lbs	Kg
FEL035_1S6E	1	700	1189	1 / 2 ODF	5 / 8 ODF	1 / 4 ODF	50.11	0.82	3 / 4 MPT	24	11
FEL040_1S6E	1	700	1189	1 / 2 ODF	5 / 8 ODF	1 / 4 ODF	58.75	0.96	3 / 4 MPT	26	12
FEL047_1S6E	1	650	1104	1 / 2 ODF	5 / 8 ODF	1 / 4 ODF	84.67	1.39	3 / 4 MPT	29	14
FEL065_2S6E	2	1400	2379	1 / 2 ODF	5 / 8 ODF	1 / 4 ODF	88.13	1.44	3 / 4 MPT	43	20
FEL075_2S6E	2	1300	2209	1 / 2 ODF	7 / 8 ODF	1 / 4 ODF	117.50	1.93	3 / 4 MPT	45	21
FEL090_2S6E	2	1300	2209	1 / 2 ODF	7 / 8 ODF	1 / 4 ODF	146.88	2.41	3 / 4 MPT	48	22
FEL120_3S6E	3	2100	3568	1 / 2 ODF	7 / 8 ODF	1 / 4 ODF	155.52	2.55	3 / 4 MPT	60	28
FEL140_3S6E	3	1950	3313	1 / 2 ODF	7 / 8 ODF	1 / 4 ODF	198.72	3.26	3 / 4 MPT	62	29
FEL160_4S6E	4	2600	4418	1 / 2 ODF	1 - 1 / 8 ODF	1 / 4 ODF	216.00	3.54	3 / 4 MPT	81	37
FEL180_4S6E	4	2600	4418	1 / 2 ODF	1 - 1 / 8 ODF	1 / 4 ODF	269.57	4.42	3 / 4 MPT	84	39
FEL200_5S6E	5	3250	5522	1 / 2 ODF	1 - 1 / 8 ODF	1 / 4 ODF	298.94	4.90	3 / 4 MPT	101	46
FEL240_6S6E	6	3900	6627	1 / 2 ODF	1 - 1 / 8 ODF	1 / 4 ODF	354.24	5.80	3 / 4 MPT	121	55
FEL280_6S6E	6	3900	6627	1 / 2 ODF	1 - 1 / 8 ODF	1 / 4 ODF	393.98	6.46	3 / 4 MPT	124	57
FEL041_1S4E	1	690	1172	1 / 2 ODF	5 / 8 ODF	1 / 4 ODF	84.67	1.39	3 / 4 MPT	28	13
FEL068_2S4E	2	1380	2345	1 / 2 ODF	7 / 8 ODF	1 / 4 ODF	117.50	1.93	3 / 4 MPT	44	21
FEL080_2S4E	2	1380	2345	1 / 2 ODF	7 / 8 ODF	1 / 4 ODF	146.88	2.41	3 / 4 MPT	47	22
FEL102_3S4E	3	2170	3687	1 / 2 ODF	7 / 8 ODF	1 / 4 ODF	155.52	2.55	3 / 4 MPT	59	27
FEL136_4S4E	4	2760	4690	1 / 2 ODF	1 - 1 / 8 ODF	1 / 4 ODF	216.00	3.54	3 / 4 MPT	80	37
FEL170_5S4E	5	3450	5862	1 / 2 ODF	1 - 1 / 8 ODF	1 / 4 ODF	266.11	4.36	3 / 4 MPT	100	46
FEL204_6S4E	6	4140	7035	1 / 2 ODF	1 - 1 / 8 ODF	1 / 4 ODF	314.50	5.15	3 / 4 MPT	120	55
FEL235_6S4E	6	4140	7035	1 / 2 ODF	1 - 1 / 8 ODF	1 / 4 ODF	393.98	6.46	3 / 4 MPT	123	56

*Para especificaciones de equipos, Glycol, R454C - contactar al departamento de ingeniería Bohn

FACTORES DE CORRECCIÓN DE CAPACIDAD PARA EVAPORADORES CON DESHIELO ELÉCTRICO Y POR GAS CALIENTE				
Temperatura Saturada de succión °F	+20	-10	-20	-30
Temperatura Saturada de succión °C	-7	-23	-29	-34
Multiplicar la capacidad por	1.15	1.04	1.00	0.90

No aplica para glicol.

FEL | DESHIELO POR AIRE | ESPECIFICACIONES CO_2

Modelo	Vent.	Caudal Aire		Entrada del Serpentín	Succión	Igualador Externo	Vol. Interno Serp.		Dren	Peso Neto Aprox.	
		CFM	m³/h				in³	lt		Lbs	Kg
FEL035B1C6E	1	700	1189	1/2 ODF	1/2 ODF	1/4 ODF	26.06	0.43	3/4 MPT	24	11
FEL040B1C6E	1	700	1189	1/2 ODF	1/2 ODF	1/4 ODF	34.58	0.57	3/4 MPT	26	12
FEL047B1C6E	1	650	1104	1/2 ODF	1/2 ODF	1/4 ODF	34.58	0.57	3/4 MPT	29	14
FEL065B2C6E	2	1400	2379	1/2 ODF	1/2 ODF	1/4 ODF	62.69	1.03	3/4 MPT	43	20
FEL075B2C6E	2	1300	2209	1/2 ODF	1/2 ODF	1/4 ODF	62.69	1.03	3/4 MPT	45	21
FEL090B2C6E	2	1300	2209	1/2 ODF	1/2 ODF	1/4 ODF	62.69	1.03	3/4 MPT	48	22
FEL120B3C6E	3	2100	3568	1/2 ODF	1/2 ODF	1/4 ODF	90.81	1.49	3/4 MPT	60	28
FEL140B3C6E	3	1950	3313	1/2 ODF	1/2 ODF	1/4 ODF	90.81	1.49	3/4 MPT	62	29
FEL160B4C6E	4	2600	4418	1/2 ODF	1/2 ODF	1/4 ODF	118.92	1.95	3/4 MPT	81	37
FEL180B4C6E	4	2600	4418	1/2 ODF	1/2 ODF	1/4 ODF	118.92	1.95	3/4 MPT	84	39
FEL200B5C6E	5	3250	5522	1/2 ODF	1/2 ODF	1/4 ODF	147.04	2.41	3/4 MPT	101	46
FEL240B6C6E	6	3900	6627	1/2 ODF	1/2 ODF	1/4 ODF	175.15	2.87	3/4 MPT	121	55
FEL280B6C6E	6	3900	6627	1/2 ODF	1/2 ODF	1/4 ODF	175.15	2.87	3/4 MPT	124	57
FEL041B1C4E	1	690	1172	1/2 ODF	1/2 ODF	1/4 ODF	34.58	0.57	3/4 MPT	28	13
FEL068B2C4E	2	1380	2345	1/2 ODF	1/2 ODF	1/4 ODF	62.69	1.03	3/4 MPT	44	21
FEL080B2C4E	2	1380	2345	1/2 ODF	1/2 ODF	1/4 ODF	62.69	1.03	3/4 MPT	47	22
FEL102B3C4E	3	2170	3687	1/2 ODF	1/2 ODF	1/4 ODF	90.81	1.49	3/4 MPT	59	27
FEL136B4C4E	4	2760	4690	1/2 ODF	5/8 ODF	1/4 ODF	89.31	1.46	3/4 MPT	80	37
FEL170B5C4E	5	3450	5862	1/2 ODF	5/8 ODF	1/4 ODF	147.04	2.41	3/4 MPT	100	46
FEL204B6C4E	6	4140	7035	1/2 ODF	5/8 ODF	1/4 ODF	175.15	2.87	3/4 MPT	120	55
FEL235B6C4E	6	4140	7035	1/2 ODF	5/8 ODF	1/4 ODF	175.15	2.87	3/4 MPT	123	56
FEL035C1C6E	1	700	1189	1/2 ODF	1/2 ODF	1/4 ODF	26.06	0.43	3/4 MPT	24	11
FEL040C1C6E	1	700	1189	1/2 ODF	1/2 ODF	1/4 ODF	34.58	0.57	3/4 MPT	26	12
FEL047C1C6E	1	650	1104	1/2 ODF	1/2 ODF	1/4 ODF	34.58	0.57	3/4 MPT	29	14
FEL065C2C6E	2	1400	2379	1/2 ODF	1/2 ODF	1/4 ODF	62.69	1.03	3/4 MPT	43	20
FEL075C2C6E	2	1300	2209	1/2 ODF	1/2 ODF	1/4 ODF	62.69	1.03	3/4 MPT	45	21
FEL090C2C6E	2	1300	2209	1/2 ODF	1/2 ODF	1/4 ODF	62.69	1.03	3/4 MPT	48	22
FEL120C3C6E	3	2100	3568	1/2 ODF	1/2 ODF	1/4 ODF	90.81	1.49	3/4 MPT	60	28
FEL140C3C6E	3	1950	3313	1/2 ODF	1/2 ODF	1/4 ODF	90.81	1.49	3/4 MPT	62	29
FEL160C4C6E	4	2600	4418	1/2 ODF	5/8 ODF	1/4 ODF	118.92	1.95	3/4 MPT	81	37
FEL180C4C6E	4	2600	4418	1/2 ODF	5/8 ODF	1/4 ODF	118.92	1.95	3/4 MPT	84	39
FEL200C5C6E	5	3250	5522	1/2 ODF	5/8 ODF	1/4 ODF	147.04	2.41	3/4 MPT	101	46
FEL240C6C6E	6	3900	6627	1/2 ODF	5/8 ODF	1/4 ODF	175.15	2.87	3/4 MPT	121	55
FEL280C6C6E	6	3900	6627	1/2 ODF	5/8 ODF	1/4 ODF	175.15	2.87	3/4 MPT	124	57
FEL041C1C4E	1	690	1172	1/2 ODF	1/2 ODF	1/4 ODF	34.58	0.57	3/4 MPT	28	13
FEL068C2C4E	2	1380	2345	1/2 ODF	1/2 ODF	1/4 ODF	62.69	1.03	3/4 MPT	44	21
FEL080C2C4E	2	1380	2345	1/2 ODF	1/2 ODF	1/4 ODF	62.69	1.03	3/4 MPT	47	22
FEL102C3C4E	3	2170	3687	1/2 ODF	1/2 ODF	1/4 ODF	90.81	1.49	3/4 MPT	59	27
FEL136C4C4E	4	2760	4690	1/2 ODF	5/8 ODF	1/4 ODF	89.31	1.46	3/4 MPT	80	37
FEL170C5C4E	5	3450	5862	1/2 ODF	5/8 ODF	1/4 ODF	147.04	2.41	3/4 MPT	100	46
FEL204C6C4E	6	4140	7035	1/2 ODF	5/8 ODF	1/4 ODF	175.15	2.87	3/4 MPT	120	55
FEL235C6C4E	6	4140	7035	1/2 ODF	5/8 ODF	1/4 ODF	175.15	2.87	3/4 MPT	123	56

FEL | DESHIELO POR GAS CALIENTE | CAPACIDADES

Modelo	Vent.	R404A/R507		R448A/R449A	
		Capacidad Nominal			
		10°F DT / -20°F TSS	6°C DT / -29°C TSS	10°F DT / -20°F TSS	6°C DT / -29°C TSS
		BTUH	Watts	BTUH	Watts
FEL035U1S6H	1	3500	882	3900	1000
FEL040U1S6H	1	4000	1008	4500	1300
FEL047U1S6H	1	4700	1184	5300	1600
FEL065U2S6H	2	6500	1637	7200	2100
FEL075U2S6H	2	7500	1889	8400	2500
FEL090U2S6H	2	9000	2267	9900	2900
FEL120U3S6H	3	12000	3023	13500	4000
FEL140U3S6H	3	14000	3526	16000	4700
FEL160U4S6H	4	16000	4030	17900	5200
FEL180U4S6H	4	18000	4534	20100	5900
FEL200U5S6H	5	20000	5038	22800	6700
FEL240U6S6H	6	24000	6045	26900	7900
FEL280U6S6H	6	28000	7053	31400	9200
FEL041U1S4H	1	4100	1033	4500	1300
FEL068U2S4H	2	6800	1.713	7400	2200
FEL080U2S4H	2	8000	2015	8800	2600
FEL102U3S4H	3	10200	2569	12800	3700
FEL136U4S4H	4	13600	3426	17300	5000
FEL170U5S4H	5	17000	4282	19500	5600
FEL204U6S4H	6	20400	5139	23100	6800
FEL235U6S4H	6	23500	5919	25900	7600

FEL | DESHIELO POR GAS CALIENTE | ESPECIFICACIONES DE DESHIELO

Conexiones (pulgadas)								Peso Neto Aprox.	
Modelo	Ventiladores	Entrada del Serpentín	Succión	Igualador Externo	Dren	Gas Caliente	Conexión Charola gas caliente	Lbs.	Kg
FEL035U1S6H	1	5 / 8 ODF	5 / 8 ODF	1 / 4 ODF	3 / 4 MPT	1 / 2 ODF	7 / 8 ODF	26	12
FEL040U1S6H	1	5 / 8 ODF	5 / 8 ODF	1 / 4 ODF	3 / 4 MPT	1 / 2 ODF	7 / 8 ODF	28	13
FEL047U1S6H	1	5 / 8 ODF	5 / 8 ODF	1 / 4 ODF	3 / 4 MPT	1 / 2 ODF	7 / 8 ODF	31	15
FEL065U2S6H	2	5 / 8 ODF	5 / 8 ODF	1 / 4 ODF	3 / 4 MPT	1 / 2 ODF	7 / 8 ODF	45	21
FEL075U2S6H	2	5 / 8 ODF	5 / 8 ODF	1 / 4 ODF	3 / 4 MPT	1 / 2 ODF	7 / 8 ODF	47	22
FEL090U2S6H	2	7 / 8 ODF	7 / 8 ODF	1 / 4 ODF	3 / 4 MPT	1 / 2 ODF	7 / 8 ODF	50	23
FEL120U3S6H	3	7 / 8 ODF	7 / 8 ODF	1 / 4 ODF	3 / 4 MPT	1 / 2 ODF	7 / 8 ODF	62	29
FEL140U3S6H	3	7 / 8 ODF	7 / 8 ODF	1 / 4 ODF	3 / 4 MPT	1 / 2 ODF	7 / 8 ODF	64	30
FEL160U4S6H	4	7 / 8 ODF	1 - 1 / 8 ODF	1 / 4 ODF	3 / 4 MPT	1 / 2 ODF	7 / 8 ODF	83	38
FEL180U4S6H	4	1 - 1 / 8 ODF	1 - 1 / 8 ODF	1 / 4 ODF	3 / 4 MPT	1 / 2 ODF	7 / 8 ODF	86	40
FEL200U5S6H	5	1 - 1 / 8 ODF	1 - 1 / 8 ODF	1 / 4 ODF	3 / 4 MPT	1 / 2 ODF	7 / 8 ODF	103	47
FEL240U6S6H	6	1 - 1 / 8 ODF	1 - 1 / 8 ODF	1 / 4 ODF	3 / 4 MPT	1 / 2 ODF	7 / 8 ODF	123	56
FEL280U6S6H	6	1 - 1 / 8 ODF	1 - 1 / 8 ODF	1 / 4 ODF	3 / 4 MPT	1 / 2 ODF	7 / 8 ODF	126	57
FEL041U1S4H	1	5 / 8 ODF	5 / 8 ODF	1 / 4 ODF	3 / 4 MPT	1 / 2 ODF	7 / 8 ODF	30	14
FEL068U2S4H	2	5 / 8 ODF	7 / 8 ODF	1 / 4 ODF	3 / 4 MPT	1 / 2 ODF	7 / 8 ODF	46	21
FEL080U2S4H	2	5 / 8 ODF	7 / 8 ODF	1 / 4 ODF	3 / 4 MPT	1 / 2 ODF	7 / 8 ODF	49	23
FEL102U3S4H	3	7 / 8 ODF	7 / 8 ODF	1 / 4 ODF	3 / 4 MPT	1 / 2 ODF	7 / 8 ODF	61	28
FEL136U4S4H	4	7 / 8 ODF	1 - 1 / 8 ODF	1 / 4 ODF	3 / 4 MPT	1 / 2 ODF	7 / 8 ODF	82	38
FEL170U5S4H	5	7 / 8 ODF	1 - 1 / 8 ODF	1 / 4 ODF	3 / 4 MPT	1 / 2 ODF	7 / 8 ODF	102	47
FEL204U6S4H	6	7 / 8 ODF	1 - 1 / 8 ODF	1 / 4 ODF	3 / 4 MPT	1 / 2 ODF	7 / 8 ODF	122	56
FEL235U6S4H	6	1 - 1 / 8 ODF	1 - 1 / 8 ODF	1 / 4 ODF	3 / 4 MPT	1 / 2 ODF	7 / 8 ODF	125	57

FEL | DATOS ELÉCTRICOS

Deshielo por aire	Deshielo por gas caliente y eléctrico		Vent.	Watts Motor	Amp Motor		Resistencia Deshielo eléctrico		
							Watts	Amp Totales	
6 APP	6 APP	4 APP			115/1/60	230/1/60		230/1/60	230/3/60
40	35	...	1	60	0.55	0.28	900	3.9	2.3
52	40	...	1	60	0.55	0.28	900	3.9	2.3
65	47	41	1	60	0.55	0.28	900	3.9	2.3
70	...	...	2	120	1.10	0.56	1800	7.8	4.5
90	65	...	2	120	1.10	0.56	1800	7.8	4.5
104	...	...	2	120	1.10	0.56	1800	7.8	4.5
120	75	68	2	120	1.10	0.56	1800	7.8	4.5
130	90	80	2	120	1.10	0.56	1800	7.8	4.5
140	120	102	3	180	1.65	0.84	2700	11.7	6.8
156	...	...	3	180	1.65	0.84	2700	11.7	6.8
180	140	...	3	180	1.65	0.84	2700	11.7	6.8
208	160	...	4	240	2.20	1.12	3600	15.7	9
...	180	136	4	240	2.20	1.12	3600	15.7	9
260	200	170	5	300	2.75	1.40	4500	19.6	11.3
312	240	204	6	360	3.30	1.68	5400	23.5	13.6
370	280	235	6	360	3.30	1.68	5400	23.5	13.6

FEL | SELECCIÓN DE ESPREAS | DESHIELO POR AIRE

No. Vents	Modelo	Tubo Distribuidor (pulgs)		No. Circuitos	R-404A	R-449
		DE	Longuitud			
1	040	3/16	15	1	---	-
1	052	3/16	15	1	---	-
1	065	3/16	15	2	L-1/2	-
2	070	3/16	15	2	L-1/2	-
2	090	3/16	15	3	L-3/4	-
2	104	3/16	15	3	L-3/4	-
2	120	3/16	15	3	L-1/2	-
2	130	3/16	15	4	L-1/2	-
3	140	3/16	15	4	L-1/2	-
3	156	3/16	15	5	L-1 1/2	-
3	180	3/16	15	5	L-1 1/3	-
4	208	3/16	15	5	L-1 1/4	-
5	260	3/16	15	9	L-2	-
6	312	3/16	15	9	L-2 1/2	-
6	370	3/16	15	10	L-3	-

FEL | SELECCIÓN DE ESPREAS | DESHIELO ELÉCTRICO

No. Vents	Modelo	Tubo Distribuidor (pulgs)		No. Circuitos	Baja Temperatura -30°F(-34.4°C) a 0°F(-17.8°C)TSS		Media Temperatura +10°F(-12.2°C) a +25°F/-3.9°C) TSS	
		DE	Longuitud		R-404A	R-449	R-404A	R-449
6 APP								
1	035	1/4	15	2	L-1/2	-	L-1/3	-
1	040	1/4	15	2	L-1/2	-	L-1/3	-
1	047	1/4	15	2	L-1/2	-	L-1/3	-
2	065	1/4	15	4	L-3/4	-	L-1/2	-
2	075	1/4	15	4	L-1	-	L-3/4	-
2	090	1/4	15	5	L-1	-	L-3/4	-
3	120	1/4	15	5	L-1 1/2	-	L-1	-
3	140	1/4	15	6	L-1 1/2	-	L-1 1/2	-
4	160	1/4	15	8	L-2	-	L-1 1/2	-
4	180	1/4	15	10	L-2	-	L-1 1/2	-
5	200	1/4	15	9	L-2 1/2	-	L-2	-
6	240	1/4	15	9	L-2 1/2	-	L-2	-
6	280	1/4	15	10	L-3	-	L-2 1/2	-
4 APP								
1	041	1/4	15	2	L-1/2	-	L-1/3	-
2	068	1/4	15	4	L-3/4	-	L-1/2	-
2	080	1/4	15	4	L-1	-	L-3/4	-
3	102	1/4	15	5	L-1	-	L-3/4	-
4	136	1/4	15	8	L-1 1/2	-	L-1	-
5	170	1/4	15	8	L-2	-	L-1 1/2	-
6	204	1/4	15	8	L-2 1/2	-	L-2	-
6	235	1/4	15	10	L-2 1/2	-	L-2	-

FEL | SELECCIÓN DE ESPREAS | GAS CALIENTE

No. Vents	Modelo	Tubo Distribuidor (pulgs)		No. Circuitos	Baja Temperatura -30°F(-34.4°C) a 0°F(-17.8°C)TSS		Media Temperatura +10°F(-12.2°C) a +25°F/-3.9°C) TSS	
		DE	Longuitud		R-404A	R-449	R-404A	R-449
1	035	1/4	15	2	J-1/2	-	J-1/3	-
1	040	1/4	15	2	J-1/2	-	J-1/3	-
1	047	1/4	15	2	J-3/4	-	J-1/2	-
2	065	1/4	15	4	J-1	-	J-3/4	-
2	075	1/4	15	4	J-1	-	J-3/4	-
2	090	1/4	15	5	G-1 1/2	-	G-3/4	-
3	120	1/4	15	5	G-1 1/2	-	G-1	-
3	140	1/4	15	6	G-2	-	G-1 1/2	-
4	160	1/4	15	8	G-2	-	G-1 1/2	-
4	180	1/4	15	10	E-2 1/2	-	G-1 1/2	-
5	200	1/4	15	9	E-2 1/2	-	E-2	-
6	240	1/4	15	9	E-3	-	E-2	-
6	280	1/4	15	10	E-4	-	E-2 1/2	-
4 APP								
1	041	1/4	15	2	J-1/2	-	J-1/3	-
2	068	1/4	15	4	J-1	-	J-3/4	-
2	080	1/4	15	4	J-1	-	J-3/4	-
3	102	1/4	15	5	G-1 1/2	-	G-1	-
4	136	1/4	15	8	G-2	-	G-1 1/2	-
5	170	1/4	15	8	G-2	-	G-1 1/2	-
6	204	1/4	15	8	G-2 1/2	-	G-2	-
6	235	1/4	15	10	E-3	-	E-2	-

REFERENCIA CRUZADA | DESHIELO POR AIRE | ANTES FBADT

FBADT												
FBADT040UC	FEL	040	U	1	S	6	A	3	W	Q	XXX	FEL040U1S6A
FBADT052UC	FEL	052	U	1	S	6	A	3	W	Q	XXX	FEL052U1S6A
FBADT065UC	FEL	065	U	1	S	6	A	3	W	Q	XXX	FEL065U1S6A
FBADT070UC	FEL	070	U	2	S	6	A	3	W	Q	XXX	FEL070U2S6A
FBADT090UC	FEL	090	U	2	S	6	A	3	W	Q	XXX	FEL090U2S6A
FBADT104UC	FEL	104	U	2	S	6	A	3	W	Q	XXX	FEL104U2S6A
FBADT120UC	FEL	120	U	2	S	6	A	3	W	Q	XXX	FEL120U2S6A
FBADT130UC	FEL	130	U	2	S	6	A	3	W	Q	XXX	FEL130U2S6A
FBADT140UC	FEL	140	U	3	S	6	A	3	W	Q	XXX	FEL140U3S6A
FBADT156UC	FEL	156	U	3	S	6	A	3	W	Q	XXX	FEL156U3S6A
FBADT180UC	FEL	180	U	3	S	6	A	3	W	Q	XXX	FEL180U3S6A
FBADT208UC	FEL	208	U	4	S	6	A	3	W	Q	XXX	FEL208U4S6A
FBADT260UC	FEL	260	U	5	S	6	A	3	W	Q	XXX	FEL260U5S6A
FBADT312UC	FEL	312	U	6	S	6	A	3	W	Q	XXX	FEL312U6S6A
FBADT370UC	FEL	370	U	6	S	6	A	3	W	Q	XXX	FEL370U6S6A

REFERENCIA CRUZADA | DESHIELO ELÉCTRICO | ANTES FBLET

FBLET												
FBLET035BC	FEL	035	B	1	S	6	E	3	W	Q	XXX	FEL035B1S6E
FBLET035CC	FEL	035	C	1	S	6	E	3	W	Q	XXX	FEL035C1S6E
FBLET040BC	FEL	040	B	1	S	6	E	3	W	Q	XXX	FEL040B1S6E
FBLET040CC	FEL	040	C	1	S	6	E	3	W	Q	XXX	FEL040C1S6E
FBLET047BC	FEL	047	B	1	S	6	E	3	W	Q	XXX	FEL047B1S6E
FBLET047CC	FEL	047	C	1	S	6	E	3	W	Q	XXX	FEL047C1S6E
FBLET065BC	FEL	065	B	2	S	6	E	3	W	Q	XXX	FEL065B2S6E
FBLET065CC	FEL	065	C	2	S	6	E	3	W	Q	XXX	FEL065C2S6E
FBLET075BC	FEL	075	B	2	S	6	E	3	W	Q	XXX	FEL075B2S6E
FBLET075CC	FEL	075	C	2	S	6	E	3	W	Q	XXX	FEL075C2S6E
FBLET090BC	FEL	090	B	2	S	6	E	3	W	Q	XXX	FEL090B2S6E
FBLET090CC	FEL	090	C	2	S	6	E	3	W	Q	XXX	FEL090C2S6E
FBLET120BC	FEL	120	B	3	S	6	E	3	W	Q	XXX	FEL120B3S6E
FBLET120CC	FEL	120	C	3	S	6	E	3	W	Q	XXX	FEL120C3S6E
FBLET140BC	FEL	140	B	3	S	6	E	3	W	Q	XXX	FEL140B3S6E
FBLET140CC	FEL	140	C	3	S	6	E	3	W	Q	XXX	FEL140C3S6E
FBLET160BC	FEL	160	B	4	S	6	E	3	W	Q	XXX	FEL160B4S6E
FBLET160CC	FEL	160	C	4	S	6	E	3	W	Q	XXX	FEL160C4S6E
FBLET180BC	FEL	180	B	4	S	6	E	3	W	Q	XXX	FEL180B4S6E
FBLET180CC	FEL	180	C	4	S	6	E	3	W	Q	XXX	FEL180C4S6E
FBLET200BC	FEL	200	B	5	S	6	E	3	W	Q	XXX	FEL200B5S6E
FBLET200CC	FEL	200	C	5	S	6	E	3	W	Q	XXX	FEL200C5S6E
FBLET240BC	FEL	240	B	6	S	6	E	3	W	Q	XXX	FEL240B6S6E
FBLET240CC	FEL	240	C	6	S	6	E	3	W	Q	XXX	FEL240C6S6E
FBLET280BC	FEL	280	B	6	S	6	E	3	W	Q	XXX	FEL280B6S6E
FBLET280CC	FEL	280	C	6	S	6	E	3	W	Q	XXX	FEL280C6S6E

REFERENCIA CRUZADA | DESHIELO ELÉCTRICO | ANTES FBLLE

FBLLE												
FBLLE041BC	FEL	041	B	1	S	4	E	3	W	Q	XXX	FEL041B1S4E
FBLLE041CC	FEL	041	C	1	S	4	E	3	W	Q	XXX	FEL041C1S4E
FBLLE068BC	FEL	068	B	2	S	4	E	3	W	Q	XXX	FEL068B2S4E
FBLLE068CC	FEL	068	C	2	S	4	E	3	W	Q	XXX	FEL068C2S4E
FBLLE080BC	FEL	080	B	2	S	4	E	3	W	Q	XXX	FEL080B2S4E
FBLLE080CC	FEL	080	C	2	S	4	E	3	W	Q	XXX	FEL080C2S4E
FBLLE102BC	FEL	102	B	3	S	4	E	3	W	Q	XXX	FEL102B3S4E
FBLLE102CC	FEL	102	C	3	S	4	E	3	W	Q	XXX	FEL102C3S4E
FBLLE136BC	FEL	136	B	4	S	4	E	3	W	Q	XXX	FEL136B4S4E
FBLLE136CC	FEL	136	C	4	S	4	E	3	W	Q	XXX	FEL136C4S4E
FBLLE170BC	FEL	170	B	5	S	4	E	3	W	Q	XXX	FEL170B5S4E
FBLLE170CC	FEL	170	C	5	S	4	E	3	W	Q	XXX	FEL170C5S4E
FBLLE204BC	FEL	204	B	6	S	4	E	3	W	Q	XXX	FEL204B6S4E
FBLLE204CC	FEL	204	C	6	S	4	E	3	W	Q	XXX	FEL204C6S4E
FBLLE235BC	FEL	235	B	6	S	4	E	3	W	Q	XXX	FEL235B6S4E
FBLLE235CC	FEL	235	C	6	S	4	E	3	W	Q	XXX	FEL235C6S4E

REFERENCIA CRUZADA | DESHIELO POR GAS | ANTES FBHGT

FBHGT												
FBHGT035UC	FEL	035	U	1	S	6	H	3	W	Q	XXX	FEL035U1S6H
FBHGT040UC	FEL	040	U	1	S	6	H	3	W	Q	XXX	FEL040U1S6H
FBHGT047UC	FEL	047	U	1	S	6	H	3	W	Q	XXX	FEL047U1S6H
FBHGT065UC	FEL	065	U	2	S	6	H	3	W	Q	XXX	FEL065U2S6H
FBHGT075UC	FEL	075	U	2	S	6	H	3	W	Q	XXX	FEL075U2S6H
FBHGT090UC	FEL	090	U	2	S	6	H	3	W	Q	XXX	FEL090U2S6H
FBHGT120UC	FEL	120	U	3	S	6	H	3	W	Q	XXX	FEL120U3S6H
FBHGT140UC	FEL	140	U	3	S	6	H	3	W	Q	XXX	FEL140U3S6H
FBHGT160UC	FEL	160	U	4	S	6	H	3	W	Q	XXX	FEL160U4S6H
FBHGT180UC	FEL	180	U	4	S	6	H	3	W	Q	XXX	FEL180U4S6H
FBHGT200UC	FEL	200	U	5	S	6	H	3	W	Q	XXX	FEL200U5S6H
FBHGT240UC	FEL	240	U	6	S	6	H	3	W	Q	XXX	FEL240U6S6H
FBHGT280UC	FEL	280	U	6	S	6	H	3	W	Q	XXX	FEL280U6S6H
FBHGT041UC	FEL	041	U	1	S	4	H	3	W	Q	XXX	FEL041U1S4H
FBHGT068UC	FEL	068	U	2	S	4	H	3	W	Q	XXX	FEL068U2S4H
FBHGT080UC	FEL	080	U	2	S	4	H	3	W	Q	XXX	FEL080U2S4H
FBHGT102UC	FEL	102	U	3	S	4	H	3	W	Q	XXX	FEL102U3S4H
FBHGT136UC	FEL	136	U	4	S	4	H	3	W	Q	XXX	FEL136U4S4H
FBHGT170UC	FEL	170	U	5	S	4	H	3	W	Q	XXX	FEL170U5S4H
FBHGT204UC	FEL	204	U	6	S	4	H	3	W	Q	XXX	FEL204U6S4H
FBHGT235UC	FEL	235	U	6	S	4	H	3	W	Q	XXX	FEL235U6S4H

FEL | DIMENSIONES

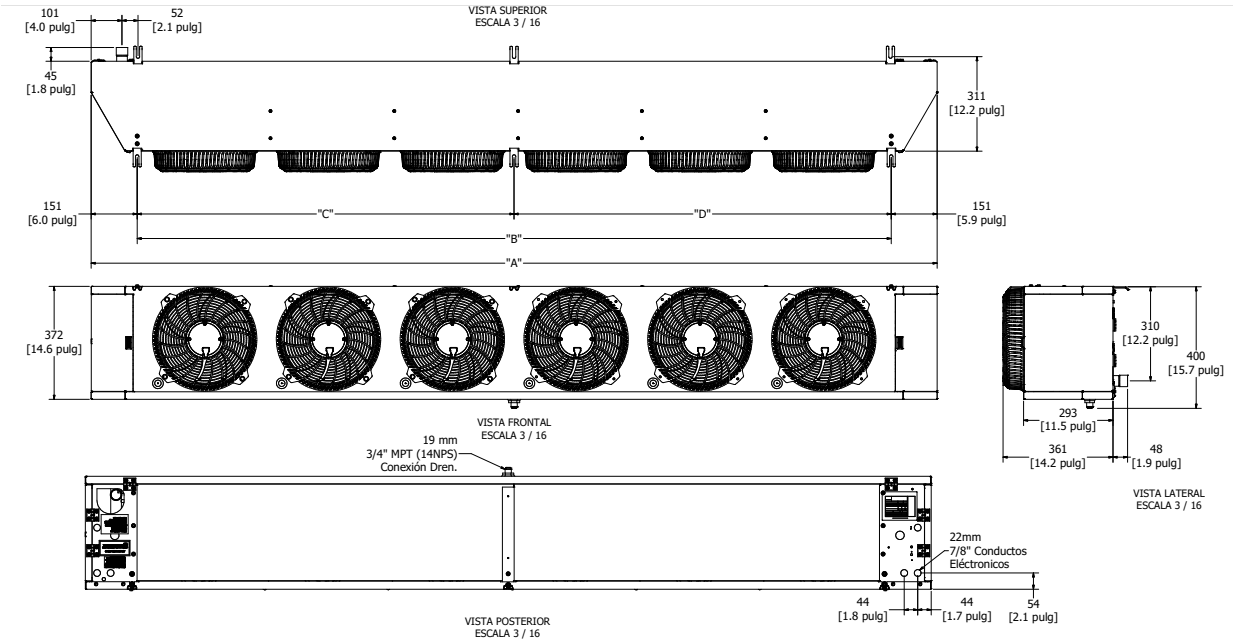

Deshielo por aire	Deshielo por gas caliente y eléctrico		Ventiladores	Dimensiones (mm/pulg)							
6 APP	6 APP	4 APP		A		B		C		D	
40	35	...	1	744.2	29.3	442.0	17.40	...	...	...	...
52	40	...	1	744.2	29.3	442.0	17.40	...	...	...	...
65	47	41	1	744.2	29.3	442.0	17.40	...	...	...	...
70	...	...	2	1150.6	45.30	848.4	33.40	...	...	...	...
90	65	...	2	1150.6	45.30	848.4	33.40	...	...	...	...
104	...	...	2	1150.6	45.30	848.4	33.40	...	...	...	...
120	75	68	2	1150.6	45.30	848.4	33.40	...	...	...	...
130	90	80	2	1150.6	45.30	848.4	33.40	...	...	...	...
140	120	102	3	1557.0	61.30	1254.8	49.40	...	...	...	...
156	...	...	3	1557.0	61.30	1254.8	49.40	...	...	...	...
180	140	...	3	1557.0	61.30	1254.8	49.40	...	...	...	...
208	160	...	4	1963.4	77.30	1661.2	65.40	...	...	...	...
...	180	136	4	1963.4	77.30	1661.2	65.40	...	...	...	...
260	200	170	5	2369.8	93.30	2067.6	81.40	1237.0	48.70	830.6	32.70
312	240	204	6	2776.2	109.30	2474.0	97.40	1237.0	48.70	1237.0	48.70
370	280	235	6	2776.2	109.30	2474.0	97.40	1237.0	48.70	1237.0	48.70

Nota:
Los soportes de sujeción aceptarán barras de sujeción de 3/8" / 9.5 mm.

Oficinas Corporativas

Bosques de Alisos No. 47-A, Piso 5
Col. Bosques de las Lomas
México, DF. C.P. 05120
Tel: +52 55 5000 5100

Planta Querétaro

Acceso II, Calle 2 No. 48
Parque Industrial Benito Juárez
Querétaro, Qro. C.P. 76120
Tel: +52 442 296 4500

Planta Mérida

Calle 19 No. 418
Ampliación Ciudad. Industrial
C.P. 97930,
Umán, Yucatán,
Tel: +52 999 946 3483

Planta Monterrey

Parque Industrial Finsa Santa Catarina
Carretera a Garcia Km. 3.0
Santa Catarina, N.L.
Tel: +52 55 5000 8505

Planta Chile

San Ignacio 051, Quilicura
Santiago Chile
+562 2714 0900
+562 2714 0902

Guadalajara

Av. Chapultepec No.15 Piso 16 A
Col. Ladrón de Guevara
Guadalajara, Jal.
C.P. 44600
Tel. +52 33 4624 0080

Mazatlán, Sinaloa

San Alfonso #5006
Fracc. Real del Valle
Mazatlán Sinaloa
C.P. 8212
Tel: +52 667 752 0700
Cel: +52 667 791 5336

Tijuana

Camino del Rey Oeste # 5459-2
Privada Capri # 2
Residencial Colinas del Rey
Tijuana BC, C.P. 22170
Tel: +52 664 900 3830
Cel: +52 664 674 1677

Publicado JULIO 2023, BCT-214-A

BOHN se reserva el derecho de hacer cambios en sus especificaciones en cualquier momento, sin previo aviso y sin ninguna responsabilidad con los compradores, propietarios del equipo que previamente se les ha vendido.

V. 2.5